ORIGEN BRASILERO

JOELINI

JP35

Sistema corredizo de embutir, para puertas de muebles de hasta 30 kg. Utiliza mismo riel en la parte superior e inferior del sistema, facilitando la instalación.

Cada set incluye lo necesario para la instalación de una puerta.

J100006
Rueda JP35 + Guía superior JP35 + Frenos

Rueda JP35

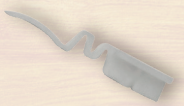
Freno JP35

Guía superior JP35

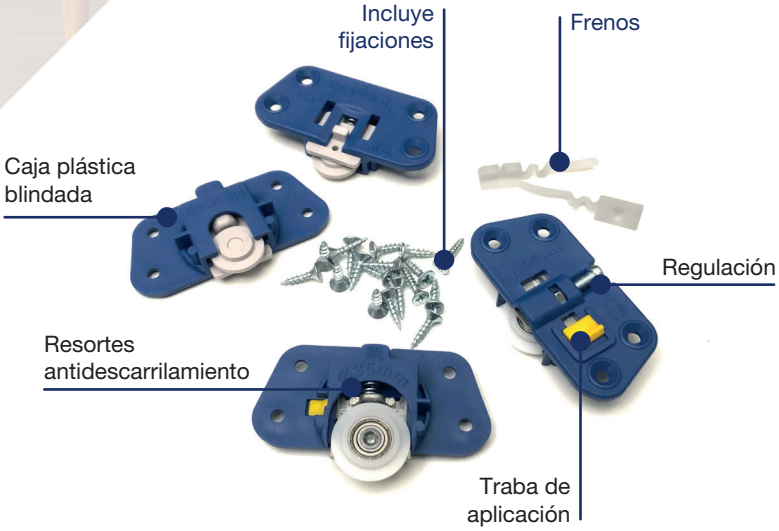

Riel sobrepuesto doble

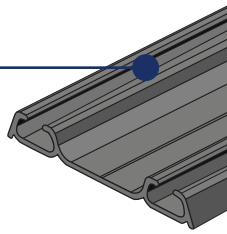

Aluminio
7407120 - 2 metros
7407130 - 3 metros
J300003 - 6 metros

Blanco
7407320 - 2 metros
7407330 - 3 metros

Negro
7407420 - 2 metros
7407430 - 3 metros

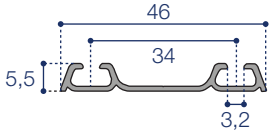

Riel embutir simple

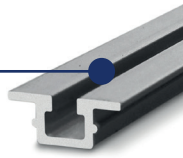

Aluminio
3150536 - 2 metros
3150537 - 3 metros

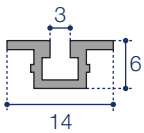

JP35

Composición kit 1 hoja

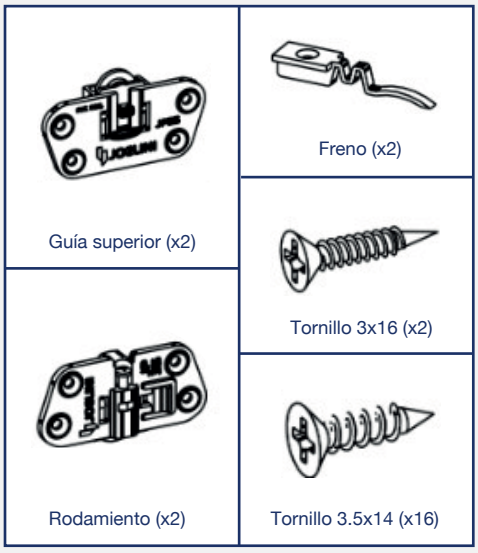

Altura de la puerta

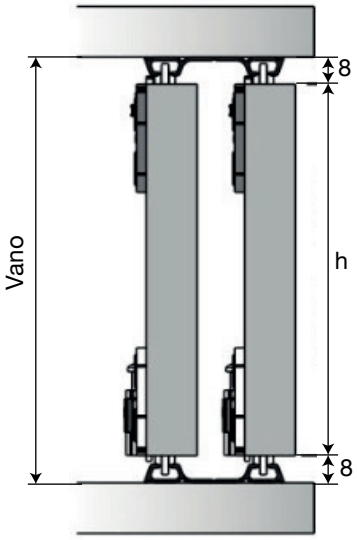

Puerta (h) = Vano - 16 mm.

Riel sobrepuesto doble

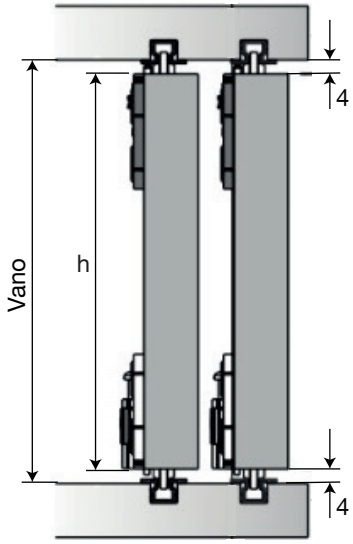

Puerta (h) = Vano - 8 mm.

Riel embutido simple

Distancia entre puertas

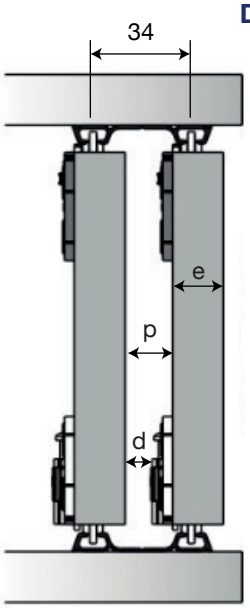

e	p	d
15	19	12
18	16	9
20	14	7

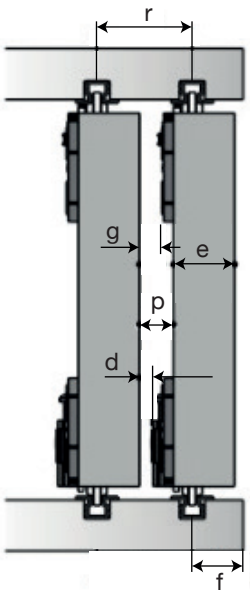

e	p	d	r	g	f
15	10	3	25	7	15
18	10	3	28	7	15
20	10	3	30	7	20

Espesor de puerta

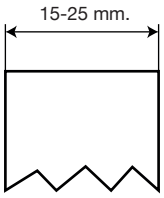

Fresado de madera

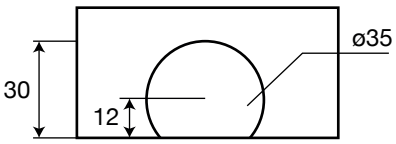

Profundidad: 12 mm.

Instalación de rodamientos

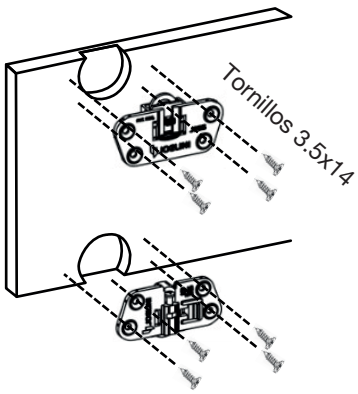
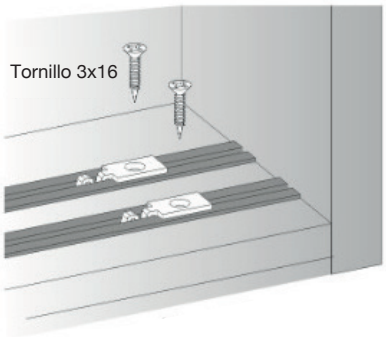
Fijación de freno